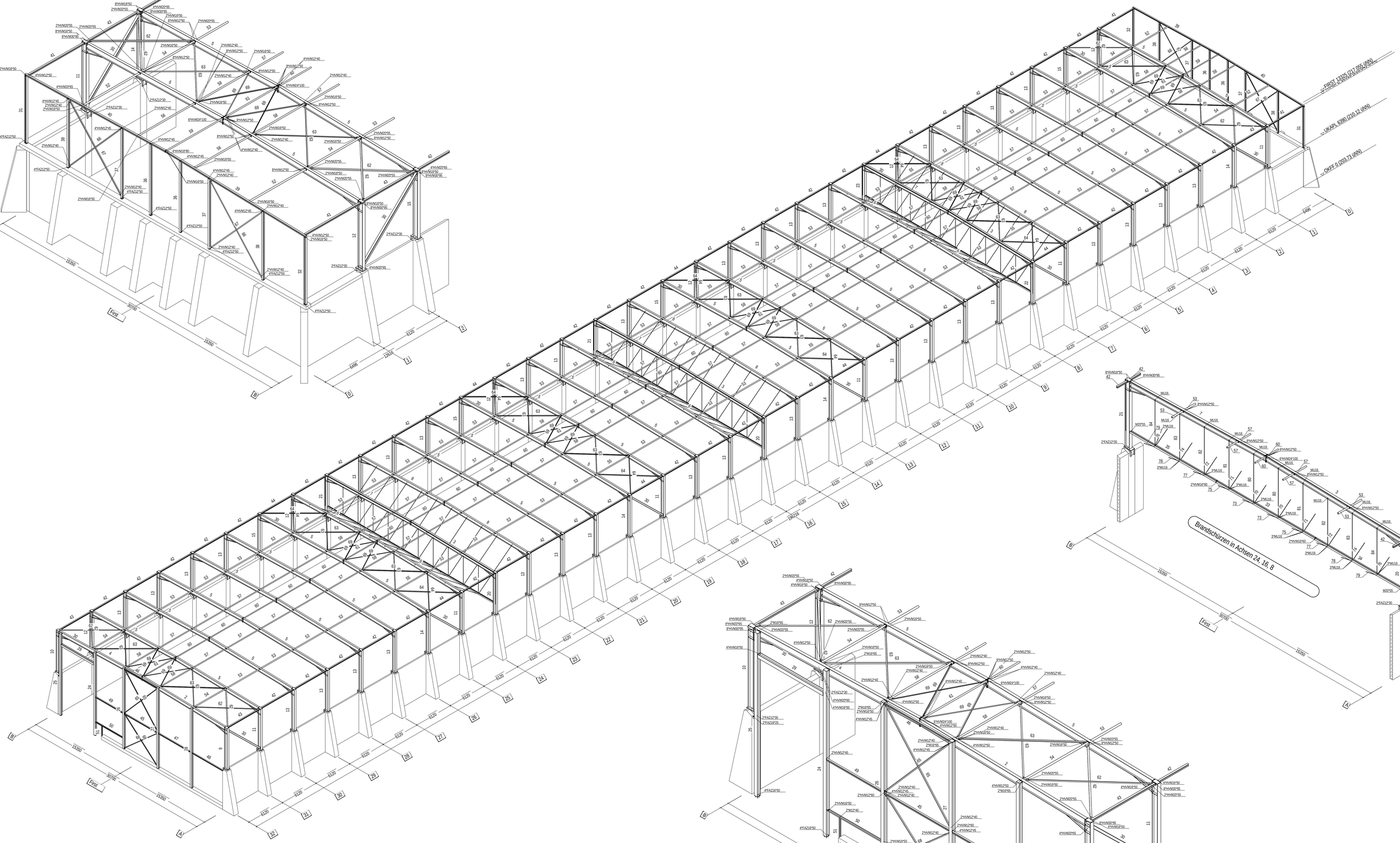

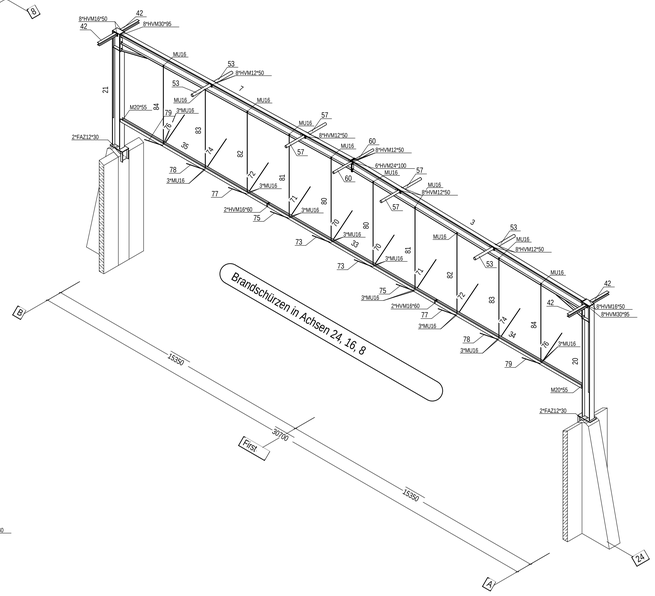

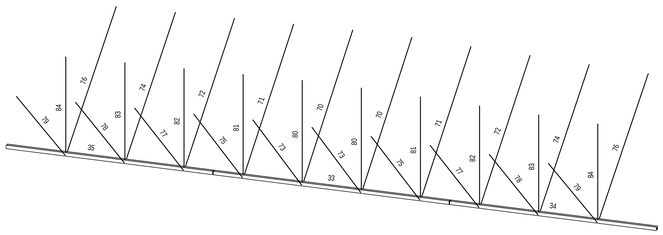

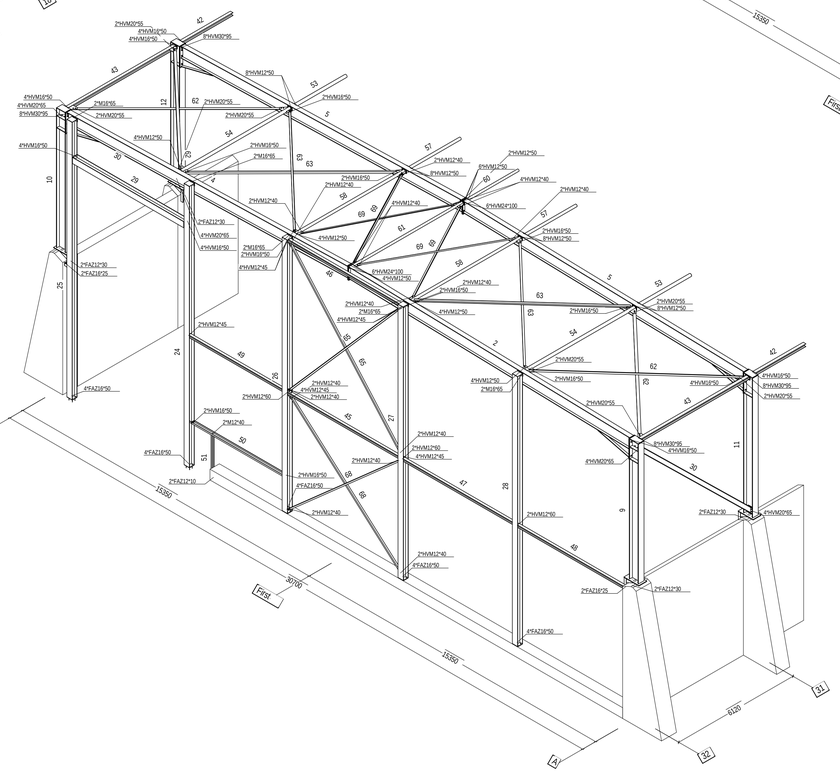

Stahlhallensanierung für Recycling